Technisches Datenblatt

Artikel-Nr. LG14466DA

Litegear Lareda LED Tracklight 30-930-3000LM DALI DIM WH

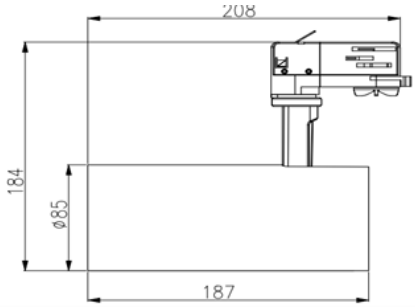

Technische Daten:

Lichtstrom:	3000 lm
LED-Leistung:	28 W
Lichtausbeute:	100 lm/W
Farbtemperatur:	3000 K
Lichtfarbe:	warmweiß
Farbwiedergabeindex:	≥90 Ra
Farbkonsistenz (SDCM):	<4
Abstrahlwinkel:	36 °
Reflektor Tauschbar:	✓
Blendwirkung (UGR):	<17
Lichtaustritt:	
dimmbar:	✓
Art der Dimmung:	DALI
LED-Chip Hersteller:	Bridgelux
LED-Chip:	COB
Anzahl LEDs:	1
Zündzeit:	<0,5 s
Eingangsspannung:	AC 198 - 264V, 50/60Hz
Leistungsaufnahme:	30 W
Treiber enthalten:	✓
Hersteller Treiber:	Osram
elektrischer Leistungsfaktor (PF):	>0.98
Einspeisung Netzteil:	Stromschiene
Ausgangsspannung Treiber:	DC 23-42V, 500-700mA
CC/CV:	CC
Ausgangsstrom einstellbar:	✓
Einspeisung Leuchteneinheit:	Stromschiene
Schaltzyklen:	>50.000
Elektrische Schutzklasse:	II

Maße:	208x85x184 mm
Montage:	Decke,Wand
Montageart:	Aufbau
Schwenkbereich pan:	350 °
Schwenkbereich tilt:	90 °
IP Klasse:	20
Gehäusefarbe	weiß
Gehäusematerial:	Aluminium
Gehäusebeschichtung:	pulverbeschichtet
Besonderheiten des Gehäuses:	3-Phase Track Adapter
Abdeckung:	Linse
Nettogewicht:	978 g
Verpackungstyp:	Karton
Abmessungen Verpackung:	90*90*295
Gewicht inkl. Verpackung:	1.038 kg
Inhalt Masterkarton:	12
Abmessungen Masterkarton:	385x290x320 mm
Gewicht Masterkarton:	12,74 kg
Qualitätsserie:	Advance Line
Garantie	3 Jahre
Lebensdauer:	35.000 h L80/B10
entsorgungspflichtig:	✓
Zolltarifnummer:	9405409990
Prüfzeichen	CE,LM80,D
Barcode:	4250557820330
perfekte Blendungsbegrenzung	
für Wohnraum, Museum, Shop oder Deko	
max. 25 Spots auf einer 16A Sicherung	
Treiber einstellbar.: 500, 600, 650, 700mA 21-30W	

Litegear GmbH
An Fürthenrode 45
52511 Geilenkirchen

Tel.: +49 (0)2451 48453-0
Fax: +49 (0)2451 48453-13
www.litegear.de

Lagertemperatur	-20°C - 50°C

Informationen und Downloads: